cobi Für bessere Teamarbeit

Love how you work.®

Steelcase

Besuchen Sie steelcase.de

Deutschland Steelcase Werndl AG, Georg-Aicher-Straße 7, 83026 Rosenheim
tel: + 49 8031 405-0 - fax: + 49 8031 405-100

Europe & Africa Espace Européen de l'Entreprise 1 allée d'Oslo BP 40033 Schiltigheim 67012 Strasbourg Cedex France
tel: +33 3 88 13 30 30 fax: +33 3 88 28 31 78

North America 901, 44th Street Grand Rapids MI 49508 USA
tel: +1 616 247 27 10 fax: +1 616 246 40 40

Asia Pacific & India 4th floor, N32 Kowa Bdg 5-2-32 Minami-Azabu Minato-Ku Tokyo 106-0047 Japan
tel: +81 3 3448 9611 fax: +81 3 3448 9617

Latin America 901, 44th Street Grand Rapids MI 49508 USA
tel: +1 616 247 27 10 fax: +1 616 246 40 40

Middle East Design House unit A2 PO Box 502596 Dubai Media City Dubai UAE
tel: +971 4 369 7838 fax: +971 4 369 7837

Produkt Design cobi **Steelcase Design in Zusammenarbeit mit Luke Pearson of PearsonLloyd** - Produktdesign media:scape **Steelcase Design Studio in Zusammenarbeit mit IDEO**
Produktdesign 4.8 four point eight, FlipTop Twin **Steelcase Design in Zusammenarbeit mit Stefan Brodbeck - www.brodbeckdesign.**

DS157DE 04/11 © 2010 **Steelcase** ® Sämtliche Rechte vorbehalten. Sämtliche Spezifikationen können ohne Mitteilung geändert werden.
Gedruckt auf mind. 60% Recycling-Papier. Cert no. BV-COC-858659. Gedruckt in Frankreich durch OTT Imprimeurs – Wasselonne.

MIX
Paper from responsible sources
FSC® C015209

C4832

Beobachtungen und Erkenntnisse

- Teamarbeit macht einen immer größeren Teil der Arbeitszeit aus. Darum sollten Team-stühle zur Bewegung anregen und über längere Zeiträume bequem sein. So bleiben die Mitarbeiter konzentriert bei der Sache.
- Bei der Teamarbeit bleiben die Einstellmög-lichkeiten der Stühle meist ungenutzt, wenn deren Einstellungen nicht automatisch oder intuitiv erfolgen können.
- Da Mitarbeiter ihre Sitzhaltung während der Teamarbeit häufig verändern, müssen Teamstühle die unterschiedlichen Sitzpo-sitionen unterstützen.

Problem

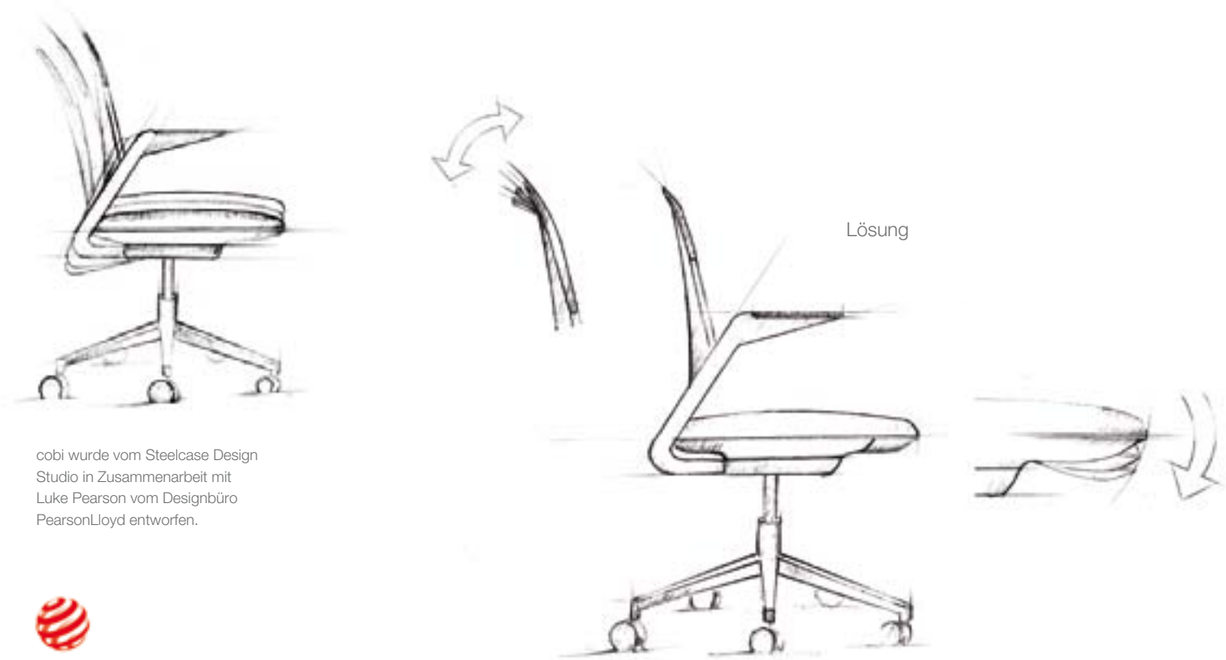

Lösung

cobi wurde vom Steelcase Design Studio in Zusammenarbeit mit Luke Pearson vom Designbüro PearsonLloyd entworfen.

reddot design award

GOOD DESIGN

INTERNATIONAL DESIGN EXCELLENCE AWARDS '09

cobi Für bessere Teamarbeit

Nie zuvor waren die Nachteile von unbehaglichem Sitzen, Müdigkeit und nachlassender Konzentration so vielen von uns bewusst. Gerade in Team-, Projekt-, Meeting- und Konferenzräumen ist meist kein ergonomischer Sitzkomfort vorhanden – und das obwohl Teamarbeit immer mehr Zeit in Anspruch nimmt. Forschungsergebnisse belegen, dass Teamarbeit im Sitzen nicht nur völlig andere Sitzhaltungen, sondern auch andersartige Stühle erfordert. Wir brauchen Stühle, die ein Maximum an Bewegungsfreiheit bieten und die die Konzentrationsfähigkeit auch bei längeren Besprechungen, Konferenzen oder Schulungen fördern.

Aus diesem Grund präsentiert Steelcase den neuen Teamstuhl cobi, der zugleich Teil einer neuen High Performance Serie von Team-Sitzmöbeln ist.

cobi wurde auf der Grundlage intensiver Nutzerbeobachtungen und daraus resultierender Erkenntnisse entwickelt, um für hohen Komfort in Teamarbeitsbereichen zu sorgen.

Warum cobi?

1 – Alle Einzelkomponenten von cobi passen sich Ihrem Körper flexibel an: So bleiben Sie beweglicher und sitzen komfortabler.
2 – Der Stuhl unterstützt viele unterschiedliche Sitzhaltungen: Vor- oder zurückgelehnt, aufrecht, nach links oder rechts gedreht.
3 – Einstellungen erfolgen automatisch und intuitiv.

cobi Attraktiver Teamplayer

cobi gibt es als Konferenz-Drehstuhl oder Schalterstuhl. Für die Rückenlehne mit Connect 3D Netzbezug steht eine Palette von acht Farben zur Auswahl, während der Atlantic-Bezug der Sitzfläche wahlweise in der gleichen oder einer Kontrastfarbe erhältlich ist. Fußgestell, Sitz- und Rückenlehnenschale gibt es in Schwarz oder Weiß.

Mit cobi in Bewegung bleiben

Alle Einzelkomponenten von cobi passen sich Ihrem Körper flexibel an. Zum Beispiel die angenehm nachgebende Oberkante der Rückenlehne, auf die Sie Ihren Arm bequem auflegen können.

Die nach drei Seiten **biegsame Sitzschale** bietet maximale Bewegungsfreiheit und **ermöglicht normales Sitzen ebenso wie seitlich gedrehtes Sitzen.** cobi fördert viele unterschied-liche Sitzpositionen. Ihre **Körperhaltung wird dabei jederzeit optimal von der flexiblen Rückenlehne unterstützt.**

Aufrechtes Sitzen Zurücklehnen Seitliches Sitzen

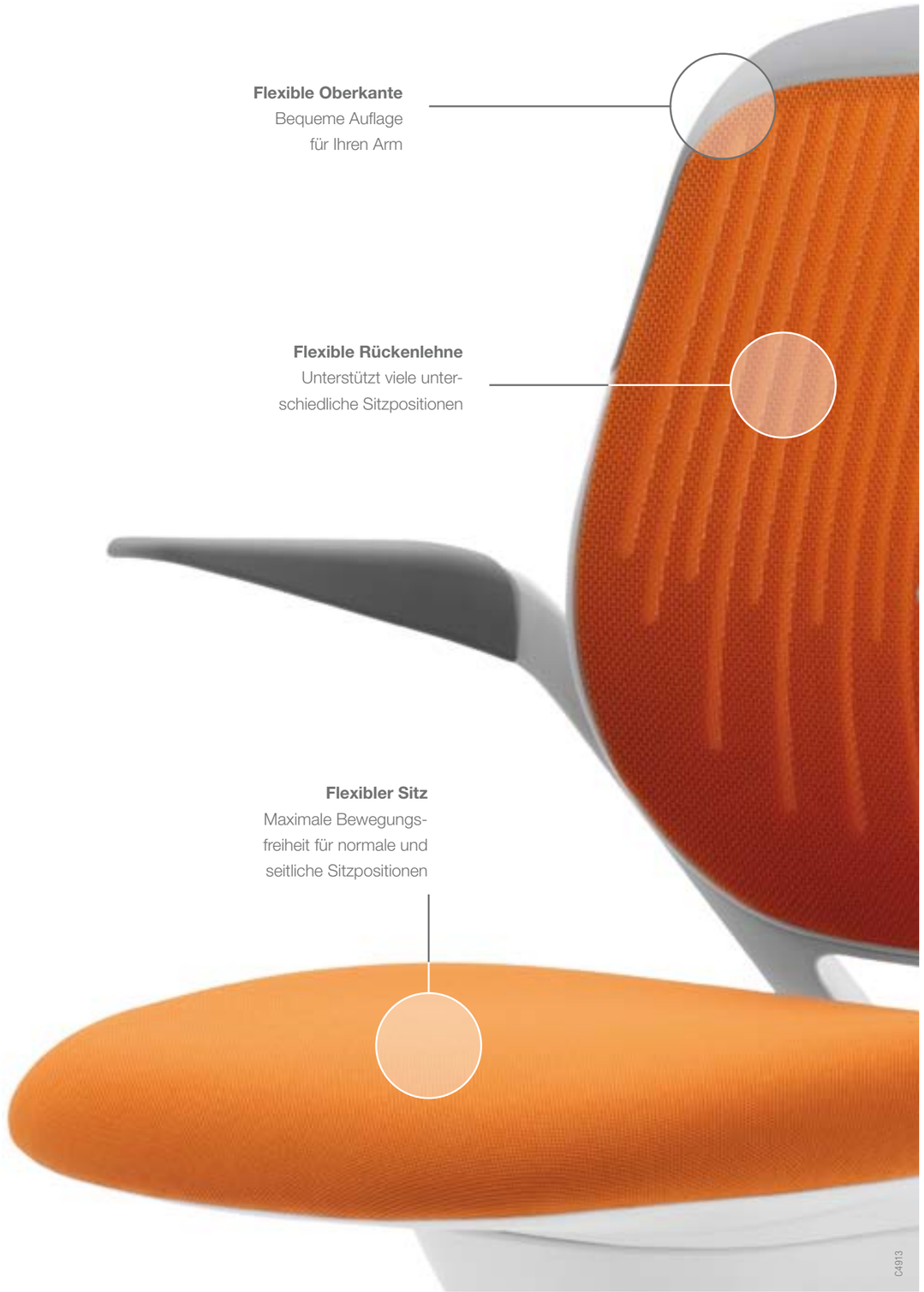

Automatischer Komfort

Beim Betreten eines Besprechungsraums denken die wenigsten Menschen an den Stuhl, auf dem sie sitzen werden.Sie erwarten Komfort und Unterstützung – ohne sich damit aktiv beschäftigen zu müssen.

cobi sorgt für automatischen Komfort in vielen Sitzhaltungen. Dabei kommt cobi mit nur einem manuellen Bedienelement zur Sitzhöhenverstellung aus. Den Rest erledigt ein **gewichtsaktivierter Mechanismus und die flexiblen Elemente, die Sie von Anfang an automatisch in die beste und komfortabelste Sitzposition** bringen.

Wenn Sie sich setzen, reagiert cobi auf Ihr Körpergewicht und bietet dadurch eine optimale individuelle Unterstützung für gesundes und entspanntes Sitzen. **Wenn Sie sich bewegen oder Ihr Gewicht verlagern, wird cobi Ihren Bewegungen folgen und damit für bestmöglichen Sitzkomfort sorgen.**

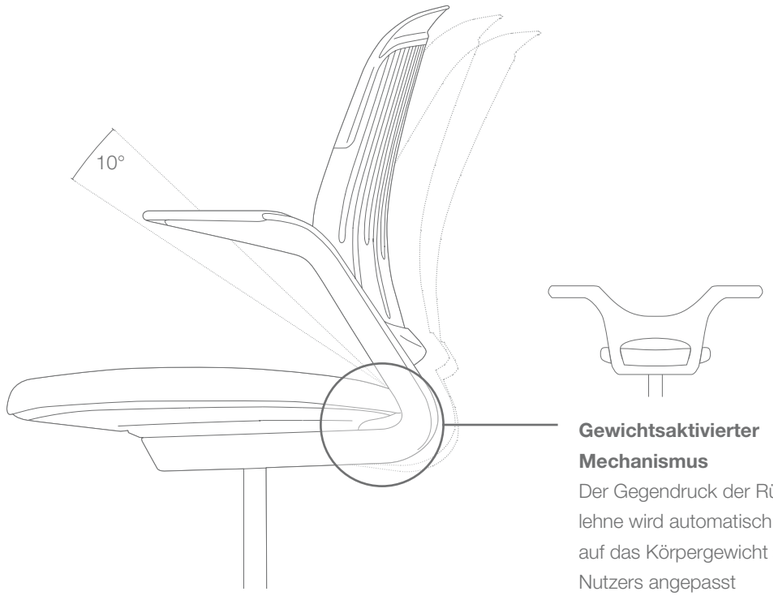

Stehen und Sitzen

cobi kann problemlos in allen Teamarbeitsbereichen verwendet werden – egal, ob für formelle oder informelle Meetings. Sie können cobi aber auch einsetzen, wenn es um die Einrichtung von Steharbeitsplätzen geht. Die Produktserie bietet neben dem cobi Teamstuhl auch einen Schalterstuhl.

Durch seinen automatischen Komfort und die flexible Unterstützung der Nutzer trägt cobi wesentlich zur Förderung der Teamarbeit bei.

cobi Stoffbezüge und Farben

Gestell Farbpalette

Schwarzes Gestell
(Lehnenoberkante, Armlehnen, Rollen schwarz)

Weißes Gestell
(Lehnenoberkante, Armlehnen, Rollen grau)

Rückenlehne Farbpalette
Stoff Connect 3D

Coconut | 14

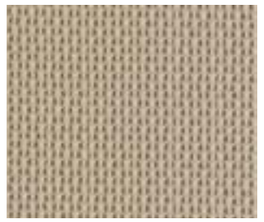

Beige | 12

Orange | 05

Dunkelrot | 15

Schwarz | 04

Pfeffer | 10

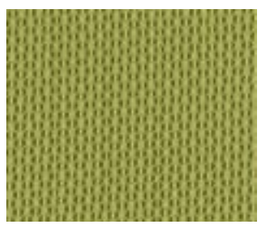

Apfelgrün | 03

Kobaltblau | 16

Sitzfläche Farbpalette
Stoff Atlantic

Coconut | AT14

Beige | AT12

Orange | AT05

Dunkelrot | AT15

Schwarz | AT04

Pfeffer | AT10

Apfelgrün | AT03

Kobaltblau | AT16

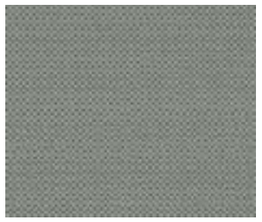

Grau | AT02

Violett | AT07

Blau | AT06

Königsblau | AT08

Abendrot | AT11

Unverbindliche Farbmuster – drucktechnische Abweichungen möglich

cobi Optionen und Einstellungen

Konferenz-Drehstuhl		Standard	Option
Einstellungen	Sitzhöhe	●	
Armlehnen	ohne	●	
	feststehend		●
Rollen	hart oder weich, gebremst, Ø 65mm	●	

Schalterstuhl		Standard	Option
Einstellungen	Sitzhöhe	●	
	Höhe des Fussrings (silber)	●	
Armlehnen	ohne	●	
	feststehend		●
Rollen	hart oder weich, gebremst, Ø 65mm	●	

cobi Dimensionen

1) Stuhl-Breite (mit Armlehnen), **2)** Stuhl-Breite (ohne Armlehne), **3)** Stuhlhöhe, **4)** Stuhltiefe, **5)** Sitzbreite, **6)** Sitzhöhe, **7)** Nutztiefe Sitz, **8)** Nutzhöhe Rückenlehne

cobi Konferenz-Drehstuhl

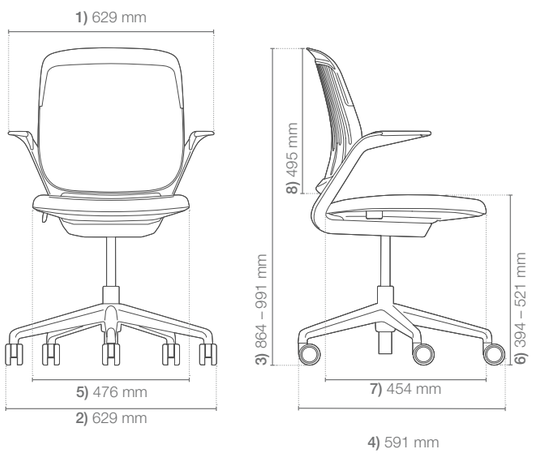

cobi Schalterstuhl

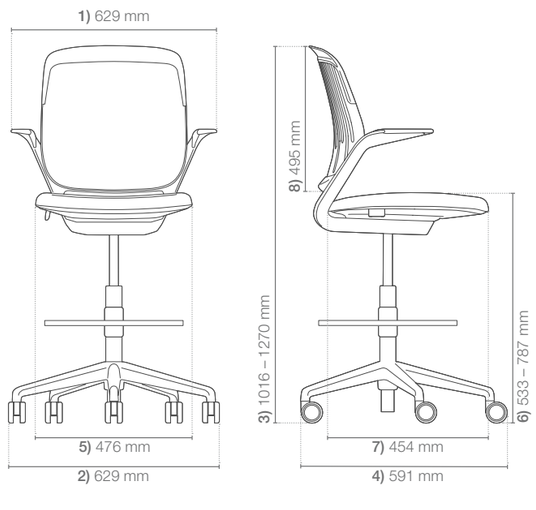

cobi Umweltverträglichkeit

Seit seiner Gründung im Jahr 1912 engagiert sich Steelcase kontinuierlich für die Reduzierung der weltweiten Umwelt-auswirkungen seiner Produkte und Aktivitäten. Dabei suchen wir täglich nach neuen Wegen, um Ressourcen zu sparen, Umweltverschmutzungen zu vermeiden und das Umwelt-bewusstsein unserer Mitarbeiter zu fördern. Bereits bei der Produktentwicklung von cobi berücksichtigten wir die Umwelt-auswirkungen in jeder Lebenszyklus-Phase – von der Material-gewinnung und Produktion über den Transport bis hin zu Nutzung, Wiederverwertung und Entsorgung.

Entsorgung

Bezogen auf sein Gewicht bis zu 90% recycelbar.

Pappe und LDPE-Folie der Verpackungen sind zu 100% recycelbar.

Klar gekennzeichnete Kunststoffteile für eine einfache Materialzuordnung und effektives Recycling.

Nutzung

Konzipiert für eine lange Produkt-Lebensdauer.

Austauschbare Einzelteile.

Öko-zertifizierte Stoffe die keinerlei Giftstoffe freisetzen.

Transport

Produktion in Europa und Nordamerika für kurze Transportwege.

Material

Enthält – bezogen auf sein Gewicht – 16% Recycling-Material

Frei von PVC und Schaumstoffen mit CFC oder HCFC.

Verpackung aus 100% recycelter Pappe und 30% recycelter Polyethylen-Folie niedriger Dichte (LDPE).

Bedruckung der Verpackung mit Farbe auf Wasserbasis ohne Lösungsmittel.

Produktion

Fertigungswerk in Sarrebourg (Frankreich) mit Zertifizierung nach ISO 14001.

Polyurethan-Schaumstoffe auf Wasserbasis.

Pulverlacke ohne flüchtige organische Bestandteile (VOC) oder Schwermetalle.

Sie fordern offizielle Zertifizierungen. Wir liefern sie.

Umwelt-Produktprofil (Product Environmental Profile, PEP). Veröffentlichung präziser und nachvollziehbarer Informationen zu den Umweltauswirkungen eines Produkts während seines gesamten Lebenszyklus gemäß ISO 14021.

Cradle-to-Cradle. Die Entwicklung dieses Produkts erfolgte nach Cradle-to-Cradle Prinzipien. Die entsprechende Zertifizierung ist noch nicht abgeschlossen.

Indoor Advantage. In Frankreich und Nordamerika gefertigte Produkte sind Indoor Advantage™ zertifiziert und erfüllen damit hohe Anforderungen an die Luftqualität von Innenräumen.

Öko-Tex. Dieses Produkt ist in einer Auswahl von Polyestergeweben nach Öko-Tex 100 Standard erhältlich. Dies gewährleistet, dass die Textilien keine gesundheitsgefährdenden Schadstoffe enthalten.

European Flower. Dieses Produkt ist in einer Auswahl von Stoffbezügen aus 100% Wolle erhältlich, die mit dem Europäischen Umweltzeichen „European Flower“ ausgezeichnet wurden – und damit strengen Qualitäts- und Umweltschutzauflagen entsprechen.

Ausführliche Informationen über unsere Zertifikate stellen wir Ihnen gerne zur Verfügung.

Und später? Sie wollen Ihre Möbel nicht einfach wegwerfen.
Wir bieten Ihnen: Instandsetzung, Rücknahme, die Möglichkeit zur Spende für wohltätige Zwecke oder Recycling.
Besuchen Sie **Steelcase.com**, um mehr über die Ecodesign-Strategie von Steelcase zu erfahren.